Profilfüller-Stücke Trapezblech Profil 85/280 nichtbrennbar

Art-Nr.: PR85-280-ST-NB

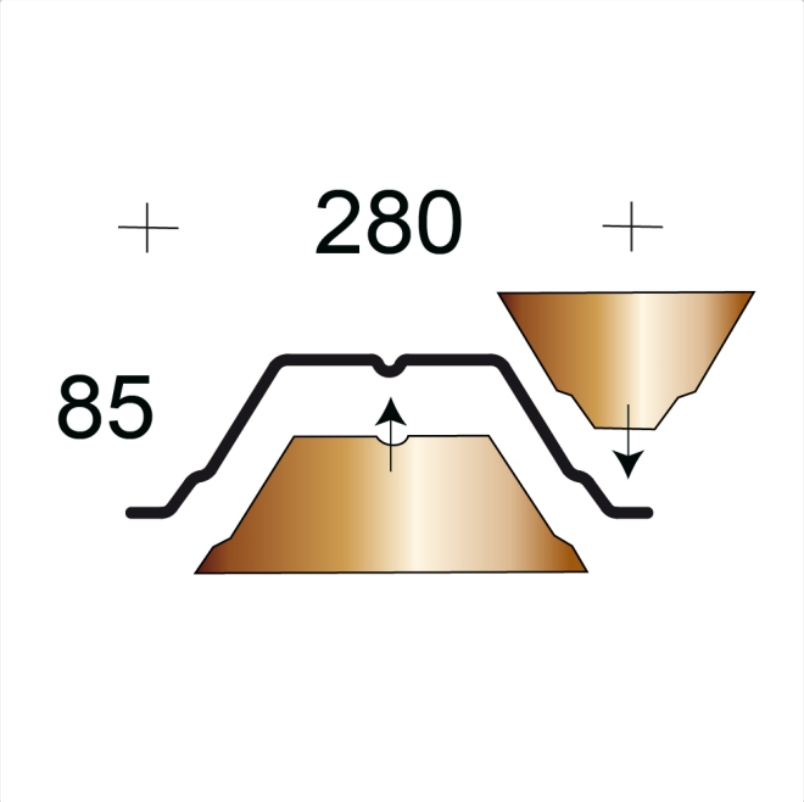

3,01EUR / Stück

Grundpreis: 3,01EUR / Stück
inkl. 19% USt. zzgl. Versand

Staffelpreise

Ab 20 Stück	2,86EUR - Sie sparen 0,15EUR, Grundpreis: 2,86EUR / Stück
Ab 50 Stück	2,71EUR - Sie sparen 0,30EUR, Grundpreis: 2,71EUR / Stück
Ab 150 Stück	2,56EUR - Sie sparen 0,45EUR, Grundpreis: 2,56EUR / Stück
Ab 300 Stück	2,41EUR - Sie sparen 0,60EUR, Grundpreis: 2,41EUR / Stück

Innerhalb von 5 bis 6 Tagen versandfertig

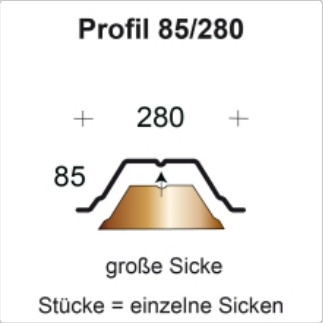

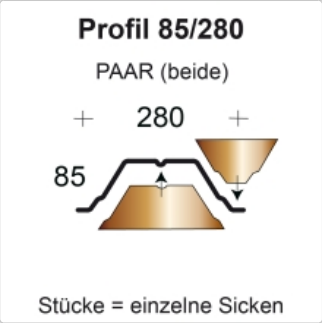

Profilfüller-Stücke für das Trapezblech Profil 85/280
Material : Mineralwolle - A1
Ausführung : Stücke = einzelne Sicken . **Sie benötigen 3,57 Stück per lfdm Trapezblech.**
Lieferbar für die Profilfhersteller: Arcelor, Salzgitter, Hoesch, Fischer

Die Profilfüller dienen zum Verschließen der Trapezbleche im Innenbereich - Zum Beispiel: bei Rauchschürzen, Brandabschnitten oder allgemein die Abtrennung von Räumen.

Auch Ausfachung in Leichtbau-Wänden und -Vorsatzschalen für den Schall- und Brandschutz.

Produktinformation

verfügbare Optionen

Stärke nb

50 mm (40 Kg/m³)

120 mm (52,50 Kg/m³) (+1,12EUR)

Ausführung

große Sicke

kleine Sicke (-0,36EUR)

Paar (beide) (+0,95EUR)